Usulan perbaikan *Flow Chart* sesuai teori terlampirkan

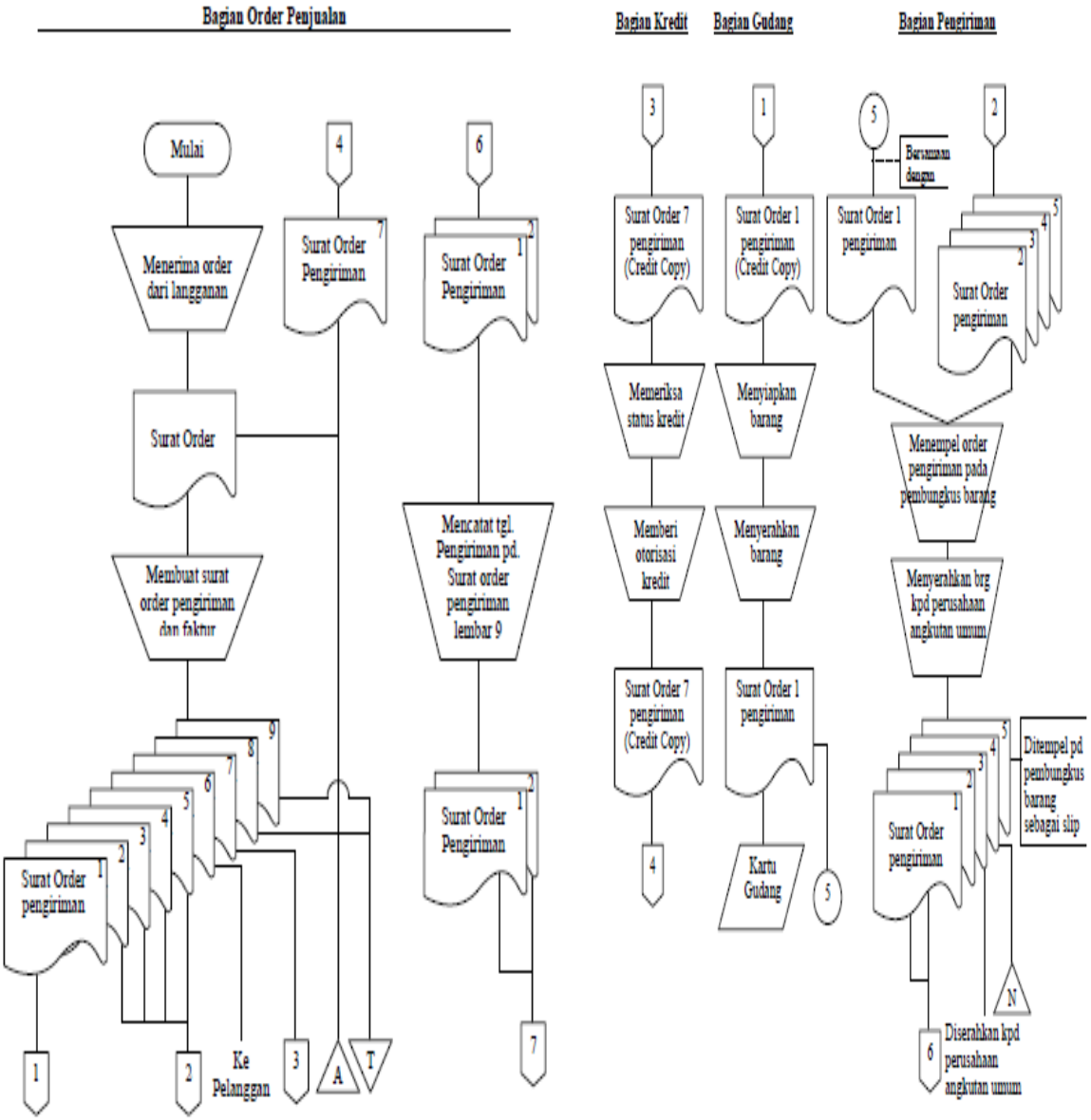

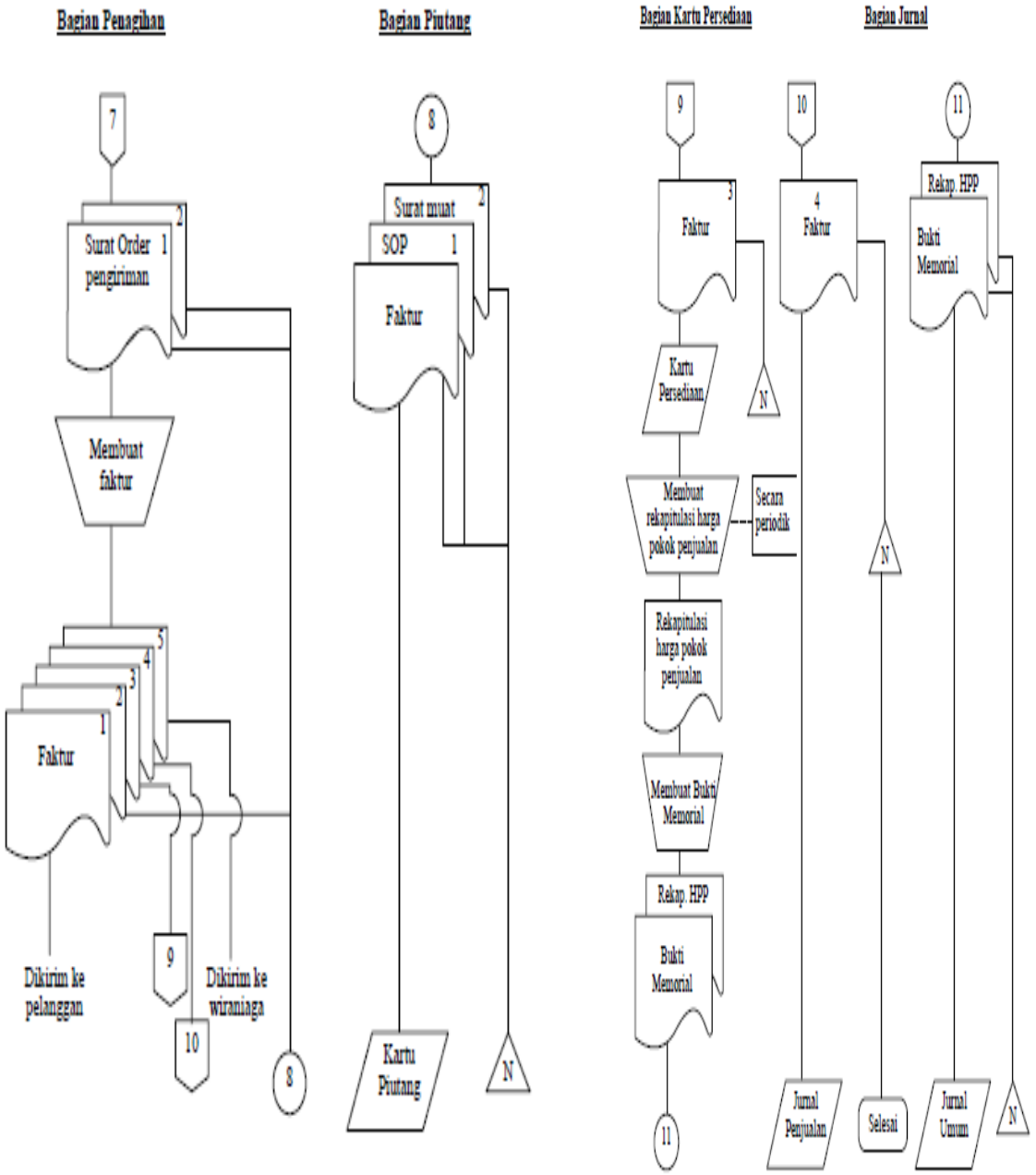
Bagian Penagihan
Bagian Piutang
Bagian Kartu Persediaan
Bagian Jurnal
7
Surat Order pengiriman
1
2
Membuat faktur
Faktur
1
2
3
4
5
Dikirim ke pelanggan
9
10
Dikirim ke wiraniaga
8
8
Surat muat
SOP
1
2
Faktur
Kartu Piutang
N
9
Faktur
3
Kartu Persediaan
N
Membuat rekapitulasi harga pokok penjualan
Secara periodik
Rekapitulasi harga pokok penjualan
Membuat Bukti Memorial
Rekap. HPP
Bukti Memorial
11
10
4
Faktur
Jurnal Penjualan
N
Selesai
11
Rekap. HPP
Bukti Memorial
Jurnal Umum
N

UNIVERSITAS MUHAMMADIYAH SURABAYA
PUSAT BAHASA
Jl. Sutorejo 59 Surabaya 60113 Telp. 031-3811966, 3811967 Ext (130) Gd. A Lt 2
Email: pusba.umsby@gmail.com

ENDORSEMENT LETTER
238/PB-UMS/EL/III/2017

This letter is to certify that the abstract of the thesis below

Tittle	:	Analysis on Credit Sales Accounting System to Supporting Internal Control in UD. Jati Surya Perkasa
Student's name	:	Adewanti
Reg. Number	:	20121220062
Department	:	S1 Akuntansi

has been endorsed by Pusat Bahasa *UMSurabaya* for further approval by the examining committee of the faculty.

Surabaya, 20 March 2017
Chair

Wayode Hamsia, M.Pd.

UNIVERSITAS MUHAMMADIYAH SURABAYA
FAKULTAS EKONOMI
Program Studi : Manajemen - Akuntansi
TERAKREDITASI BAN - PT
Jl. Sutorejo No. 59 Surabaya Telp. (031) 3811966-3811967, Fax. (031) 3813097

Nomor :105/II.3.AU/A/FE/III/2017
Lamp : -
Hal : ***PERMOHONAN IJIN PENELITIAN UNTUK SKRIPSI***

Kepada :
Yth. Pimpinan UD. Jati Surya Perkasa
Di Tempat

Assalamu'alaikum Wr.Wb.

Dengan hormat, semoga Allah SWT senantiasa memberikan kekuatan kepada kita untuk dapat melaksanakan tugas dan kewajiban kita sebagai hamba Allah SWT.
Kami selaku Dekan Fakultas Ekonomi Universitas Muhammadiyah Surabaya mengajukan permohonan agar mahasiswa kami dengan identitas dibawah ini mendapatkan kesempatan untuk mengadakan penelitian di Lembaga/Institusi yang Bapak/Ibu pimpin.

Adapun maksud dari penelitian tersebut adalah untuk memperoleh informasi/data sesuai dengan judul skripsi yang telah kami setujui.

Identitas mahasiswa yang akan meneliti :

Nama/NIM	: Adewanti
Fakultas/Prodi	: Ekonomi / Akuntansi
Alamat	: Ds. Bantengan RT 13 RW 5 Desa Bareng Krajan
No. Handphone	: 085732827925
Judul Skripsi	: Analisis Sistem Akuntansi Penjualan Kredit Dalam Menumpang Pengendalian Intrn Pada UD. Jati Surya Perkasa

Demikian permohonan kami, atas perhatian dan perkenannya disampaikan banyak terima kasih.

Wassalamu'alaikum Wr.Wb.

Surabaya, 20 Maret 2017
Dekan,

Dr. Anna Marina, SE, M.Si, Ak, CA

TANDA TERIMA

Telah terima : Uang Sebesar Rp 6.000.000,- untuk pembayaran Mesin fotocopy IR 3570

Dari : Bp. Muhajir

Alamat : Menganti

Kurnia

06 April 2015

UD. JATI SURYA PERKASA
Perum Bandingan B28
Telp. (0) Perkasa Fax. 031 897 6291
Kriah - Sidoarjo HP. 081 23170998

Kamis, 9 APRIL - 2015

SURAT JALAN No.....

Tuan / Toko: Br. Mubyar
Mayati

Kami kirimkan barang-barang tersebut dibawah ini dengan kendaraan ..... No. .....

BANYAKNYA	NAMA BARANG
1 unit	Main fotocopy canon IR 3570 #s.
	* Tukar Main IR 3570 : 2 kaset *.

Tanda terima

Hormat kami,

06 April 2015

Tuan / Toko: Bp. Mahajir

Menganti

NOTA No. .....

BANYAKNYA	NAMA BARANG	HARGA	JUMLAH
1 pcs	Canon IR 3570	12.500.000,-	12.500.000,-

Jumlah Rp. 12.500.000,-

Tanda Terima

UD. JAYI SURYA PERKASA
Perum Bareng Indah B28.
Telp. (031) 8976291 Fax. 031 897 6291
Krian - Sidoarjo HP. 081-23170998

Surat Order Penjualan
UD. JATI SURYA PERKASA

Tanggal/ No	KeteranganBarang	Satuan	HargaSatuan	Total Harga
06/09/15	Canon IR 3570	1 unit	12.500.000,-	
				12.500.000,-

Tanda Terima

Hormat Kami

UD. JATI SURYA PERKASA
Perum Barengkindah B28
Telp. (031) 8976291, Fax. 031 897 6291
Krian - Sidoarjo HP. 081-23170998

UNIVERSITAS MUHAMMADIYAH SURABAYA
Jl Sutorejo No 59 Surabaya

PANITIA UJIAN SKRIPSI STRATA - 1 (S-1)
FAKULTAS EKONOMI

DAFTAR PERBAIKAN SKRIPSI

Nama Mahasiswa	:	Adewanti
Noreg Mahasiswa	:	20121220062
Jurusan	:	AKUNTANSI
Hari/Tanggal	:	Rabu, 8 Maret 2017

Kami telah menyetujui perbaikan/refisi atas skripsi mahasiswa tersebut diatas

Nama Penguji	Tanda Tangan	Tanggal
Drs Ec Sjamsul Hidayat, Ak, M.Si.		10-3-2017
Drs. Misrin Hariyadi, SE. M.Ak.		12-03-2017
Zeni Rusmawati, S.Pd, M.Pd		10-03-2017

Catatan

Setiap Mahasiswa membuat rangkap 3

FAKULTAS EKONOMI
UNIVERSITAS MUHAMMADIYAH SURABAYA

BERITA ACARA BIMBINGAN SKRIPSI

Nama / No.HP	: ADEWANTI	JUDUL Skripsi :	Analisis Sistem Akuntansi Penjualan Kredit Dalam Menunjang Pengendalian Intern Pada UD. Jati Surya Perkasa.
NIRM / No.Reg	: 2012.12.20062		
Program Studi	: AKUNTANSI		
Tanggal Ujian /Seminar Proposal	: 16 Agustus 2016		
Tanggal Disetujui Skripsi sudah layak Uji	:		

DOSEN PEMBIMBING I

TANGGAL	MATERI PERKEMBANGAN BIMBINGAN	PARAF
17/3 16	Sempurnakan latar belakang masalah, fokus ke penjualan & pentingnya pengamanannya	[signature]
25/4 16	perbaiki latar belakang yg menjelaskan kenapa judul itu yg dipilih	[signature]
23/5 16	Ke bab I dng perbaiki sistematika penulisan, konsul lebih lanjut ke Pemb II	[signature]

DOSEN PEMBIMBING II

TANGGAL	MATERI PERKEMBANGAN BIMBINGAN	PARAF
8/4 2016	Revisi BAB I	[signature]
26/4 2016	Latar belakan perjelas dan cari pish	[signature]
7/5 2016	Tambahi pengendalian intern dan penulisan	[signature]
14/6 2016	Tambahi teori ttg pengend intern, flowchart dan penelitian terdahulu	[signature]

DOSEN PEMBIMBING I

8/8	Acc bab I s/d III. Siap Sempro	
19/2 17	Perbaiki bab IV sesuai pehunjuk	
22/2	Perbaiki flow chart	
1/3 2017	Perbaiki Catatan persediaan flow Chart	
5/03	Acc Siap uji	

DOSEN PEMBIMBING II

21/6 2016	Diperbaiki penulisan BAB II	
	BAB III = Pengumpulan data, metode, teabsahan	
4/8 2016	Tambahi penelitian terdahulu & penulisan	
5/8 2016	Acc Sempro	
23/8 2016	- Acc Revisi sempro	
	- Lanjutkan BAB IV	
14/12 2016	Bimbingan Bab IV & V } Revisi	
14/02 2017	Perbaiki BAB IV	
20/02 2017	Perbaiki BAB IV & V	
23/02 2017	Perbaiki BAB IV + Plastik	
1/03 2017	Acc. Sidang Hasil	

Dosen Pembimbing I

Dosen Pembimbing II

Zeni R.

Kaprodi Akuntansi/~~Manajemen~~

Ezif M. Fakir

Mengetahui,
Dekan

Pedoman Wawancara

Dalam penelitian skripsi ini penulis menggunakan pedoman wawancara untuk pengumpulan data. Oleh karena itu penulis akan melakukan wawancara terhadap *owner* perusahaan, bagian penjualan(pemasaran), bagian administrasi dan bagian teknisi. Adapun pertanyaan yang diajukan adalah sebagai berikut:

1. Bagaimana sejarah berdirinya dan struktur organisasi UD. JATI SURYA PERKASA?
2. Sistem penjualan apa saja yang digunakan oleh UD. JATI SURYA PERKASA?
3. Bagian apa yang bertugas untuk melakukan perintah setiap penjualan kredit?
4. Dokumen apa saja yang digunakan dalam penjualan UD. JATI SURYA PERKASA?
5. Bagaimana sistem penjualan yang telah dilakukan UD. JATI SURYA PERKASA?
6. Bagaimana sistem pengendalian intern yang diterapkan UD. JATI SURYA PERKASA?
7. Bagaimana proses penjualan kredit yang dilakukan oleh UD. JATI SURYA PERKASA?

Muni RO
UD. JATI SURYA PERKASA
The Best of used & Record Copier Machine
Perum Bareng Indah Ruko A 1-4 Krian - Sidoarjo Telp : 085231656625/082301788393
munirogroup@gmail.com - jspfotocopy.blogspot.com

No : 25/JSP/VIII/2017

Lamp : -

Hal : Jawaban Surat Permohonan Izin Penelitian Skripsi

Kepada Yth.

Dekan Fakultas Ekonomi

Universitas Muhammadiyah Surabaya

Dengan Hormat,

Dengan surat saudara nomer: 105/II.3.AU/A/FE/III/2017 tanggal 20 maret 2017 perihal perijinan penelitian dalam pokok surat. Dengan ini diberitahukan bahwa UD. JATI SURYA PERKASA dapat menyetujui permohonan saudara dan pelaksanaannya dijadwalkan pada:

Nama : Adewanti

Judul : Analisis Sistem Akuntansi Penjualan Kredit Dalam Menunjang Pengendalian Itern

Periode Penelitian : 01 Maret 2016 – 30 Maret 2016

Krian, 21 Maret 2017

UD. JATI SURYA PERKASA

Pimpinan

Fahriezhal